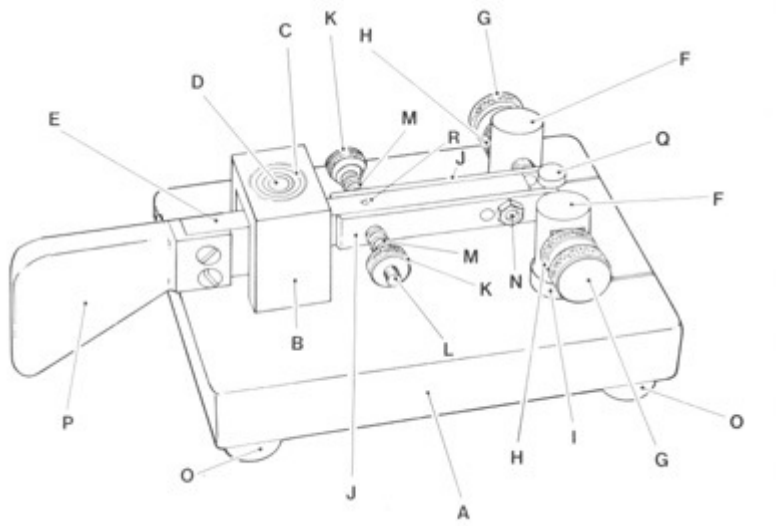

Einstellung:

Schraube die Gewindestifte ein wenig in die Kontaktarme (J), so dass der Hauptarm (E) beim bewegen nach rechts und links sofort reagiert, ohne dass dabei Spiel zwischen den Kontaktarmen und dem Hauptarm entsteht.

Beachte:

(1) Wenn die Gewindestifte zu weit draußen sind, entsteht Spiel zwischen den Kontaktarmen und dem Hauptarm.

(2) Wenn die Gewindestifte zu weit drinnen sind, entsteht Spiel zwischen den Kontaktarmen und der zentralen Säule (Q).

Nach dem Justieren die Kontermutter der Gewindestifte festziehen.
Am Ende den Kontaktabstand (G) und die Federspannung (L) für beide Seiten einstellen.